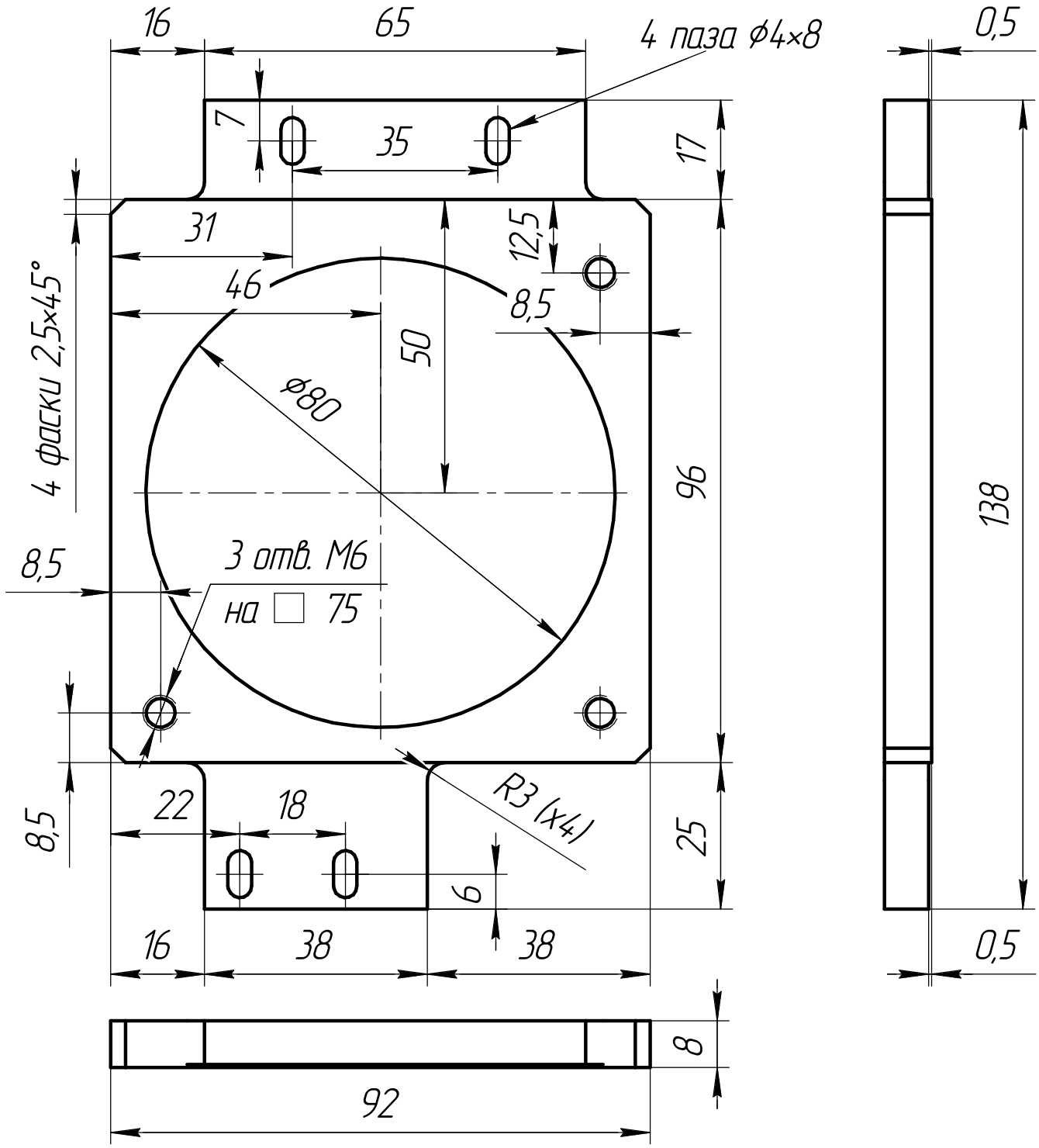

Изм.	Лист	№ докум.	Подп.	Дата
Разраб.		Емельянов		
Пров.				
Т.контр.				
Н.контр.				
Утв.				

Фланец 8MR190

Д16 ГОСТ 4784-97

Лит.	Масса	Масштаб
	0,12	1:1
Лист	Листов 1	

Перв. примен.

Справ. №

Подп. и дата

Инв. № дубл.

Взам. инв. №

Подп. и дата

Инв. № подл.

Копировал

Формат А4